## جابجاگرهای خطی یک، دو و سه بعدی

- فضای کاری ۳ در ۴ اینچ به ازای هر جابجاگر
- طراحی مدولار یک، دو و سه بعدی
- آندایز سخت جهت افزایش طول عمر

جابجاگرهای خطی دارای محدوده عملکرد ۲۵ میلیمتر با دقت ۱۰ میکرومتر هستند. این جابجاگرها از جنس آلومینیوم آندایز شده با پوشش آندایز سخت ساخته می شوند که عمر طولانی این قطعه را تضمین می کند. جنس میکرومتر مورد استفاده در این جابجاگرها قابل انتخاب توسط کاربر است. طراحی مدولار این جابجاگرها به کاربر اجازه می دهد تا با توجه به نیاز خود، پیکربندی های یک، دو و یا سه بعدی را مورد استفاده قرار دهد. جابجاگر ها توسط پین هایی به هم وصل می شوند که عمود بودن آن ها را با دقت بالاتر از ۵ میکرو رادیان تضمین می کند.

3

XYZLTS25

2

XYLTS25

1

XLTS25

| شماره فنی | نام محصول | دقت (mm) | جابجایی |
|---|---|---|---|
| XLTS25 | جابجاگر یک بعدی | ۰/۰۱ | 0-25 mm |
| XYLTS25 | جابجاگر دو بعدی | ۰/۰۱ | 0-25mm |
| XYZLTS25 | جابجاگر سه بعدی | ۰/۰۱ | 0-25mm |

## جابجاگرهای خطی

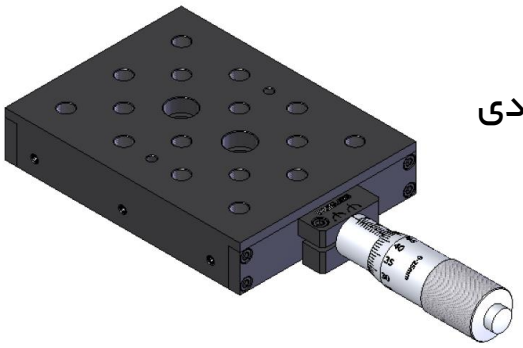

### مشخصات فنی جابجاگر خطی یک بعدی

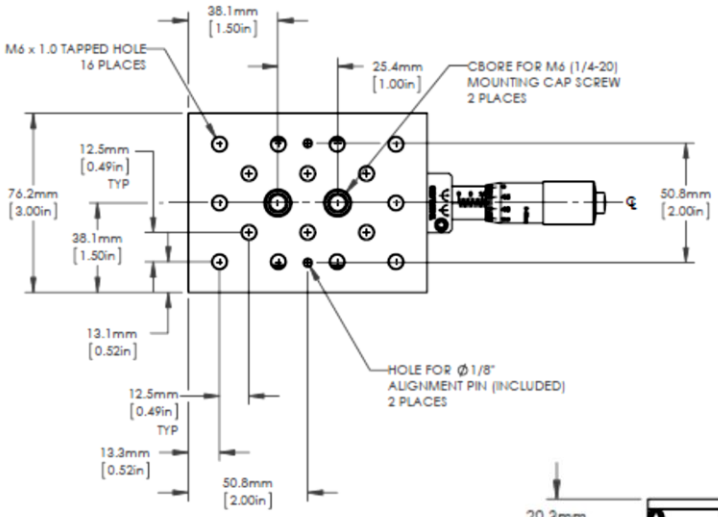


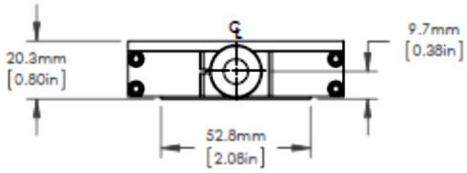


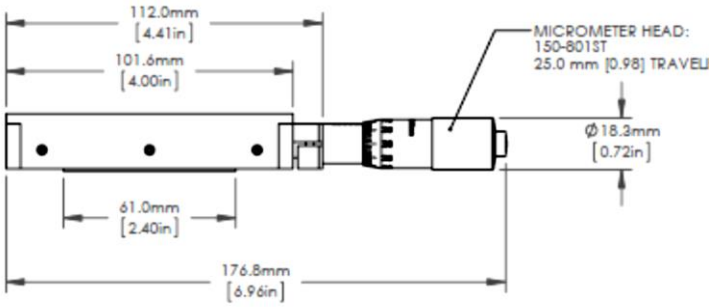


| شماره فنی | ابعاد | وزن |
|---|---|---|
| XLTS | 180*112*30 mm | 671 gr |

## جابجاگرهای خطی

### مشخصات فنی جابجاگر خطی دو بعدی

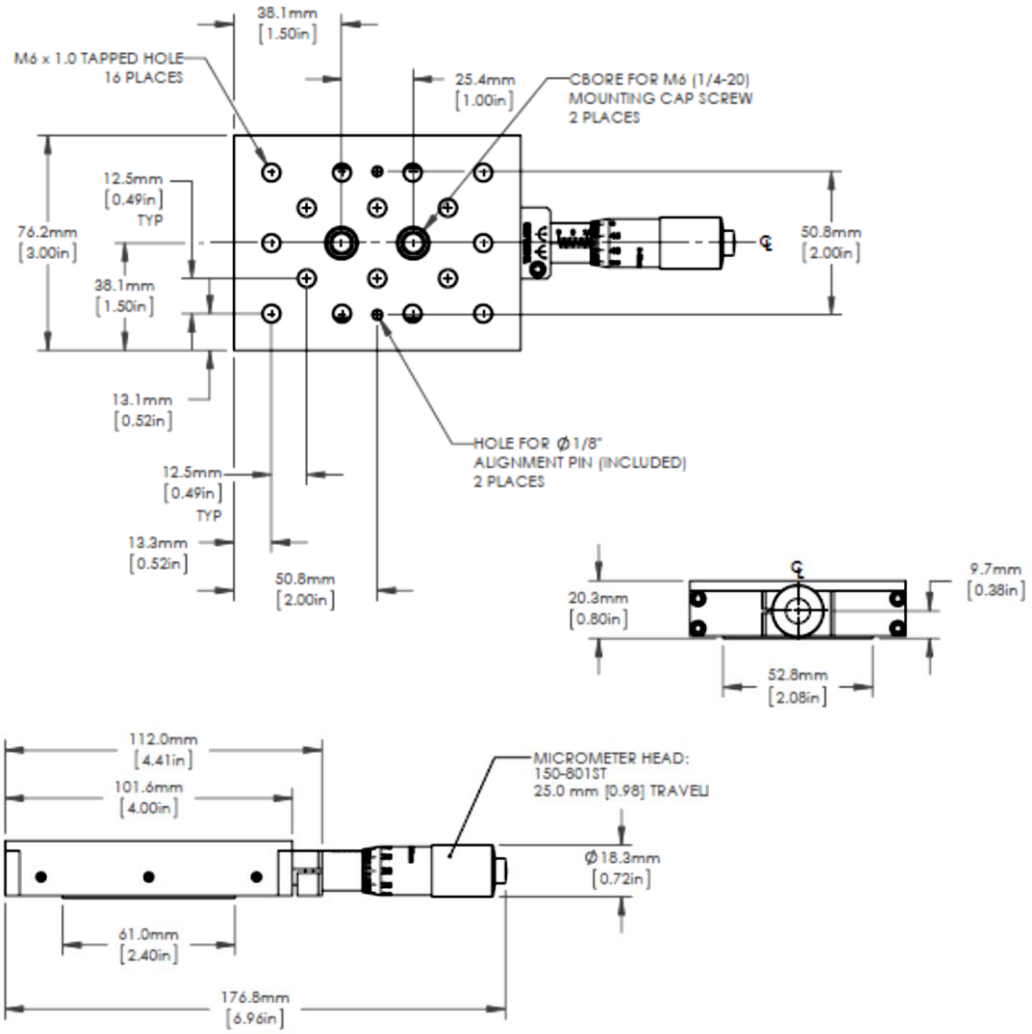


جابجاگرخطی دو بعدی شامل دو عدد جابجاگر خطی یک بعدی است.

| شماره فنی | ابعاد | وزن |
|---|---|---|
| XYLTS | 112*180*51.5 | 1150 gr |

## جابجاگرهای خطی

### مشخصات فنی جابجاگر خطی سه بعدی

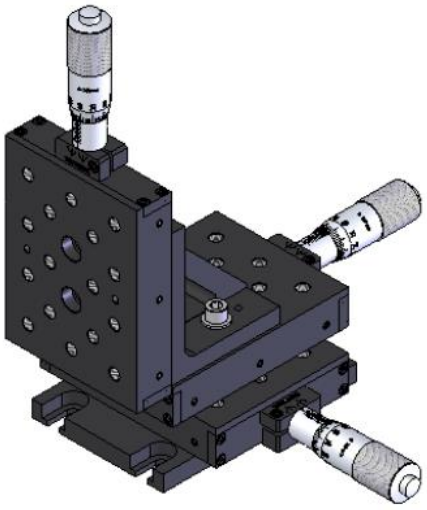

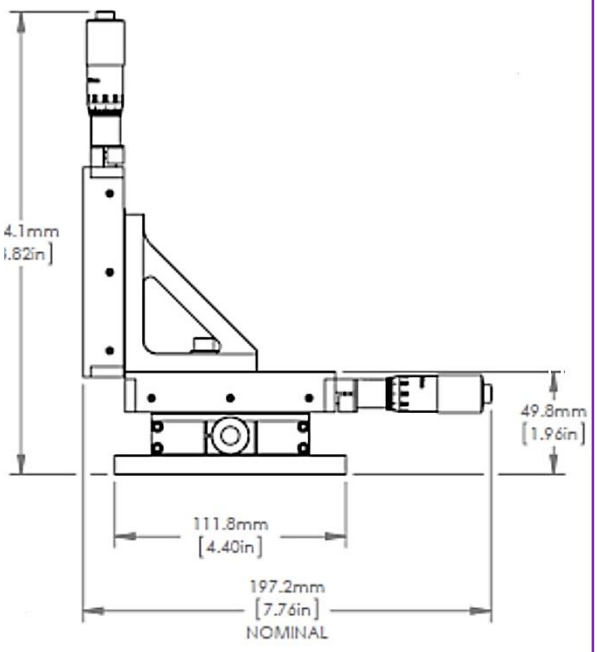


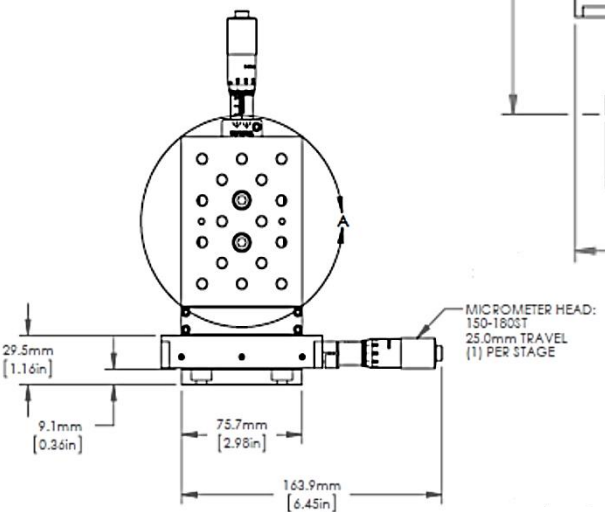


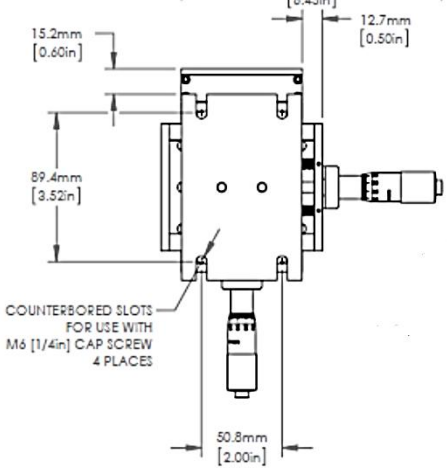


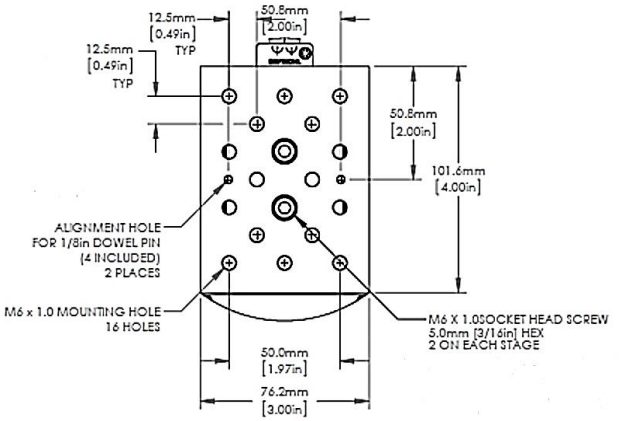


| شماره فنی | ابعاد | وزن |
|---|---|---|
| XYZLTS | 112*180*250 | 2000 gr |